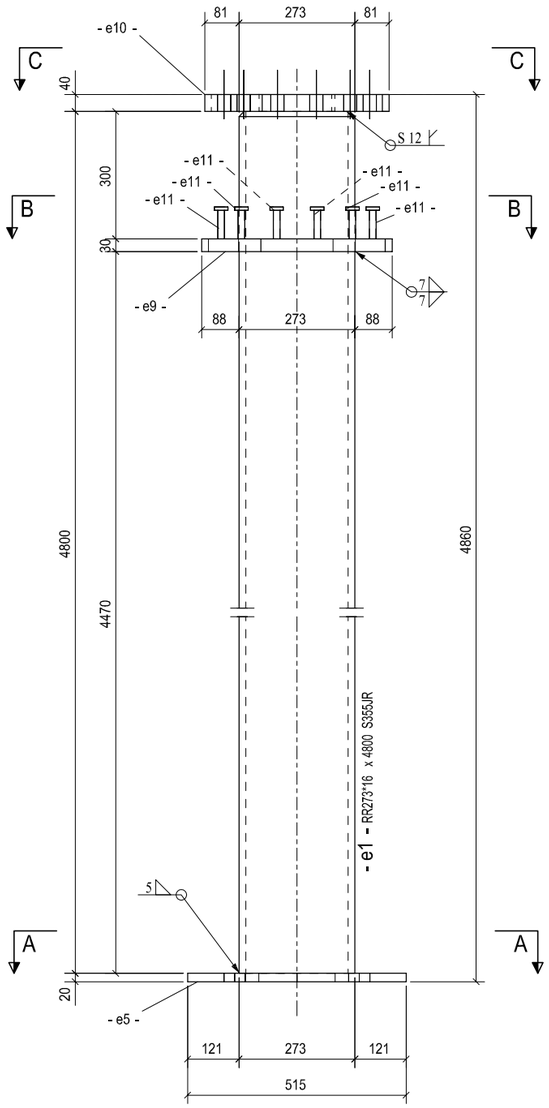
- e10 -
81
273
81
C
C
40
S 12
300
- e11 -
- e11 -
- e11 -
- e11 -
- e11 -
- e11 -
B
B
30
7
7
- e9 -
88
273
88
4800
4470
4860
- e1 - RR273*16 x 4800 S355JR
5
A
A
20
- e5 -
121
273
121
515

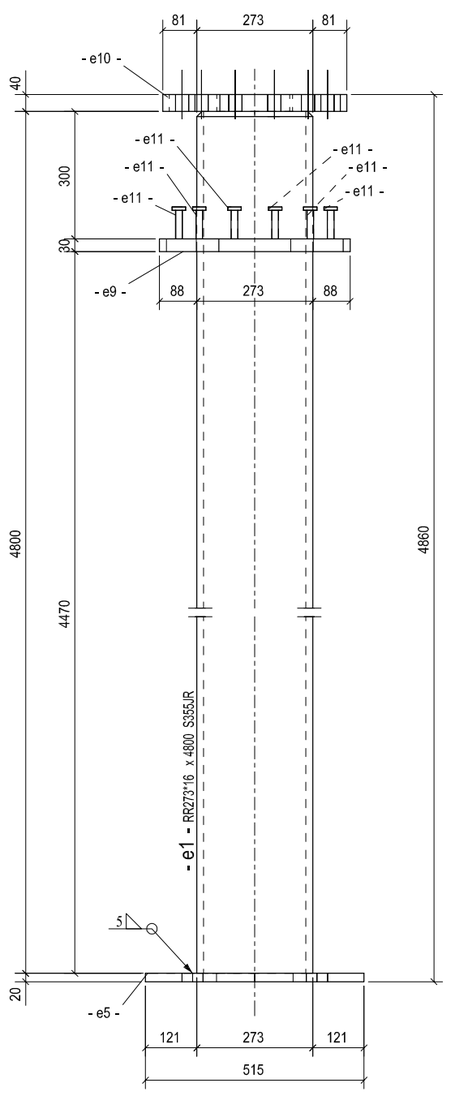
81
273
81
- e10 -
40
300
- e11 -
- e11 -
- e11 -
- e11 -
- e11 -
- e11 -
30
- e9 -
88
273
88
4800
4470
4860
- e1 - RR273*16 x 4800 S355JR
5
20
- e5 -
121
273
121
515

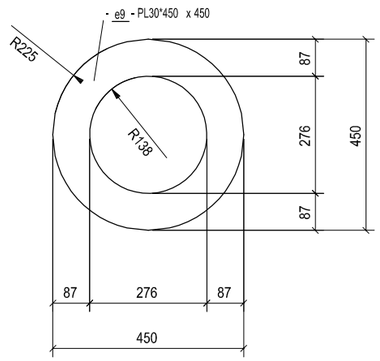
- e9 - PL30*450 x 450
R225
R138
87
276
87
450
87
276
87
450

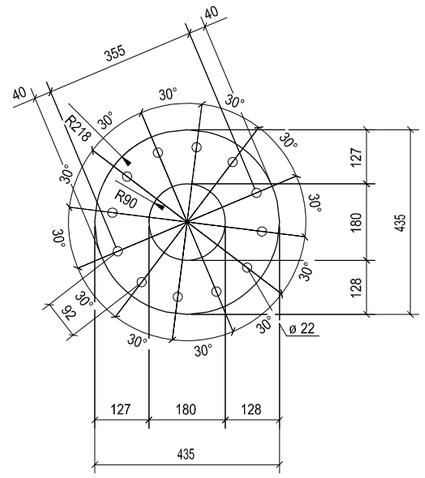
40
355
40
R218
30°
R90
127
180
128
435
92
ø 22
127
180
128
435

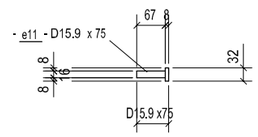
- e11 - D15.9 x 75
67
8
8
16
8
32
D15.9 x75

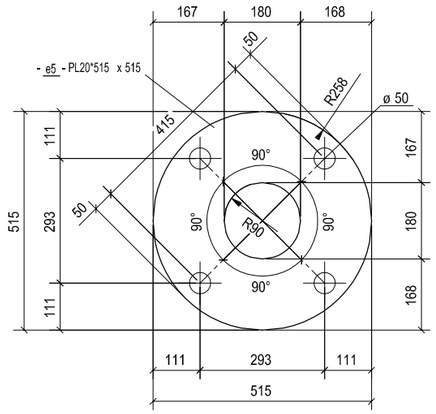
167
180
168
- e5 - PL20*515 x 515
50
R258
ø 50
415
111
167
90°
515
293
50
R90
180
168
111
293
111
515

A - A

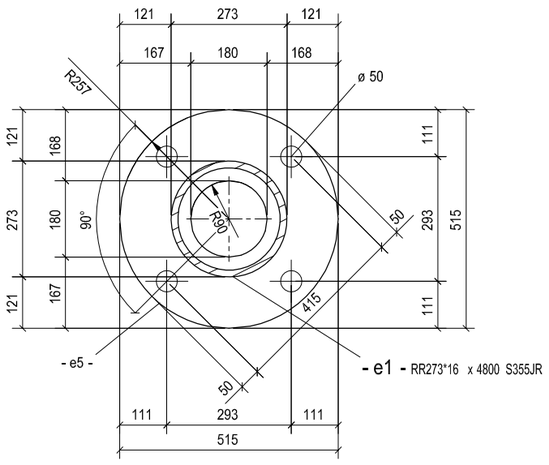
121
273
121
167
180
168
R257
ø 50
121
168
111
273
180
90°
R90
50
293
515
121
167
111
415
- e5 -
- e1 - RR273*16 x 4800 S355JR
50
111
293
111
515

B - B

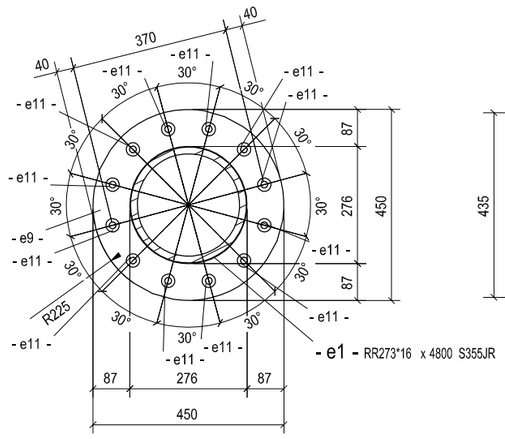
370
40
40
- e11 -
30°
- e11 -
- e11 -
- e11 -
- e11 -
- e11 -
87
276
450
- e9 -
- e11 -
- e11 -
R225
- e11 -
- e11 -
- e11 -
- e1 - RR273*16 x 4800 S355JR
87
276
87
450

C - C

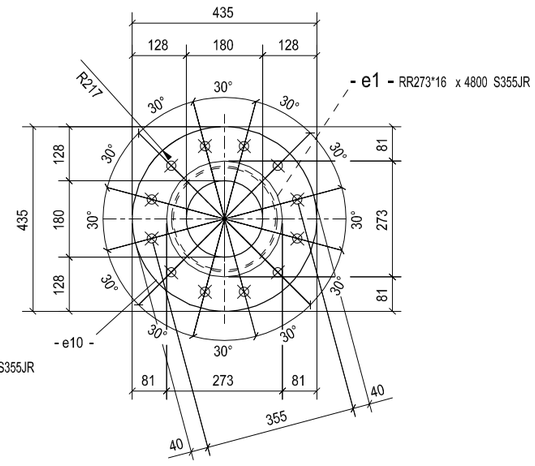
435
128
180
128
R217
30°
- e1 - RR273*16 x 4800 S355JR
128
81
435
180
273
128
81
- e10 -
81
273
81
40
355
40