MODULE #1 – SECTION X – X

PLAN el.107020 – 1:10

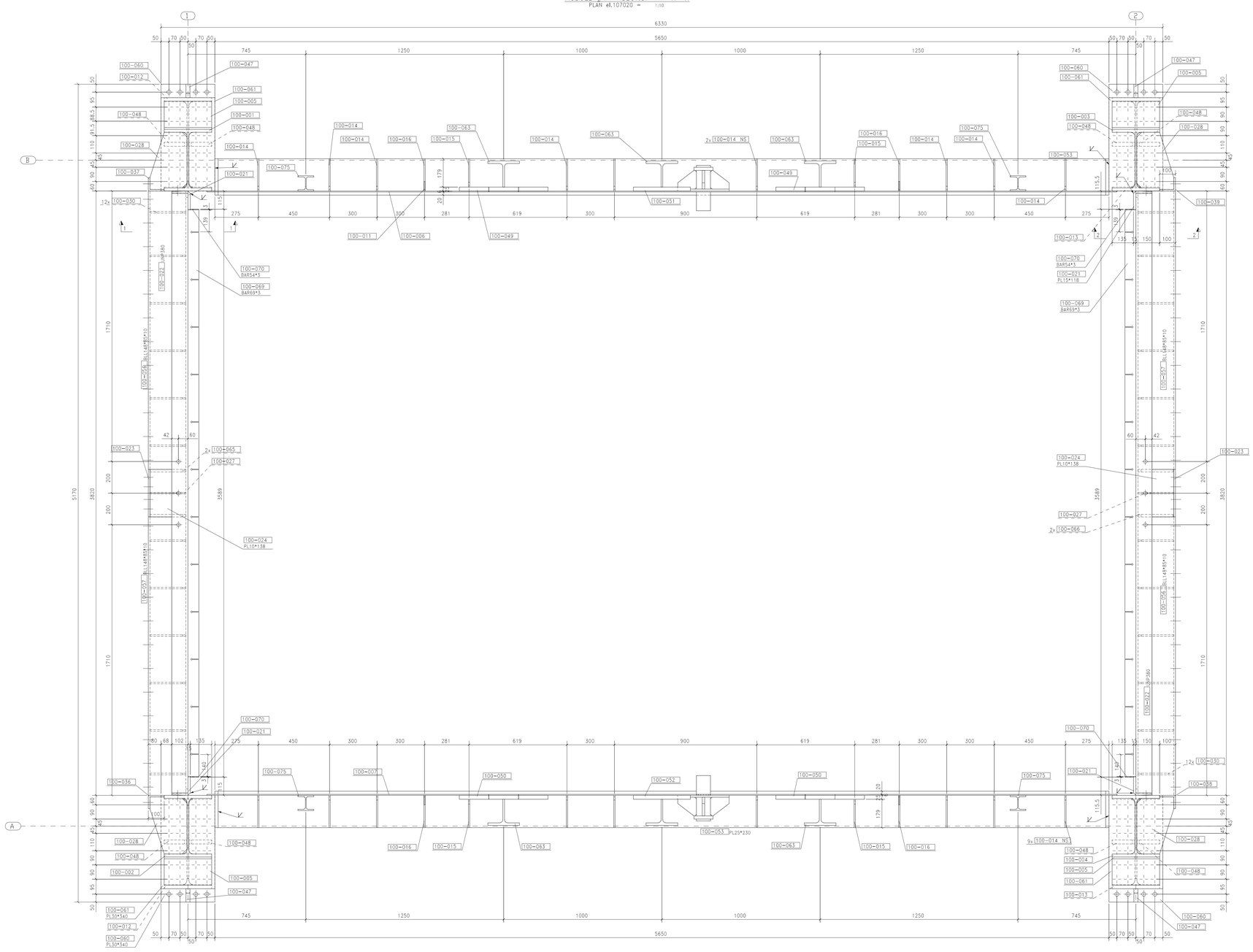

LISTA MATERIALI PER UN ASSEMBLAGGIO DI MARCA			MD01		N°. 1	Richiesti
Marca	Dimensioni	Materiale	N°.	Lungh.	Area T.: 174.4	Peso T.: 7972.0
100-001	HEA400	S355JR	1	2040	3,9	252,5
100-002	HEA400	S355JR	1	2040	3,9	252,5
100-003	HEA400	S355JR	1	2040	3,9	252,5
100-004	HEA400	S355JR	1	2040	3,9	252,5
100-005	HEA400	S355JR	4	204	0,4	10,4
100-006	PL6*2355	S355JR	1	5750	27,2	637,7
100-007	PL6*2355	S355JR	1	5750	27,2	637,3
100-008	PL6*60	S355JR	8	743	0,1	2,1
100-009	PL6*60	S355JR	4	840	0,1	2,3
100-010	PL6*60	S355JR	4	840	0,1	2,3
100-011	PL6*60	S355JR	4	668	0,1	1,9
100-012	HEA600	S355JR	2	320	0,7	53,6
100-013	HEA600	S355JR	2	320	0,7	53,6
100-014	PL8*150	S355JR	18	204	0,0	1,4
100-015	PL8*150	S355JR	4	179	0,0	1,2
100-016	PL8*150	S355JR	4	204	0,1	1,5
100-017	PL15*85	S355JR	4	270	0,0	2,1
100-018	PL15*68	S355JR	2	118	0,0	0,9
100-019	PL15*68	S355JR	2	118	0,0	0,7
100-020	PL15*118	S355JR	4	118	0,0	1,2
100-021	PL15*118	S355JR	4	2070	0,5	27,2
100-022	UNP380	S355JR	2	3820	4,2	240,4
100-023	PL10*100	S355JR	2	300	0,1	2,4
100-024	PL10*138	S355JR	2	300	0,1	3,2
100-025	PL10*60	S355JR	2	140	0,0	0,7
100-026	PL10*70	S355JR	4	180	0,0	1,0
100-027	PL10*227	S355JR	2	357	0,1	4,4
100-028	PL10*235	S355JR	24	361	0,1	5,5
100-029	PL10*235	S355JR	4	175	0,1	2,7
100-030	PL10*227	S355JR	24	357	0,1	4,7
100-031	PL10*245	S355JR	8	321	0,1	5,4
100-032	PL10*128	S355JR	24	247	0,1	2,3
100-033	PL10*98	S355JR	6	200	0,0	1,2
100-034	PL10*147	S355JR	8	277	0,1	2,5
100-035	PL10*147	S355JR	4	174	0,0	1,7
100-036	PL10*2085	S335JR	1	175	0,8	28,6
100-037	PL10*2085	S335JR	1	175	0,8	28,6
100-038	PL10*995	S335JR	1	175	0,4	13,6
100-039	PL10*995	S335JR	1	175	0,4	13,6
100-040	PL10*1030	S335JR	1	175	0,4	14,1
100-041	PL10*1030	S335JR	1	175	0,4	14,1
100-042	PL20*145	S355JR	8	352	0,1	7,9
100-043	PL20*145	S355JR	8	250	0,1	5,6
100-044	PL20*120	S355JR	2	120	0,0	2,2
100-045	PIPE1 1/2"SCH.	ASTM A312 TP304	3	309	0,0	0,8
100-046	PIPE3XXS	A106 Gr.B	2	255	0,1	6,7
100-047	PL25*85	S355JR	4	350	0,1	4,7
100-048	PL25*143	S355JR	8	320	0,1	9,0
100-049	PL25*560	S355JR	2	2415	2,8	263,1
100-050	PL25*560	S355JR	2	2415	2,8	262,7
100-051	PL25*360	S355JR	1	2415	1,8	165,7
100-052	PL25*360	S355JR	1	2415	1,8	165,5
100-053	PL25*230	S355JR	2	5650	2,9	254,1
100-054	UNP140	S355JR	1	235	0,1	3,0
100-055	UNP140	S355JR	1	235	0,1	3,0
100-056	BLL148*85*10	S355JR	2	1760	0,8	30,8
100-057	BLL148*85*10	S355JR	2	1760	0,8	30,8
100-058	UNP300	S355JR	2	5690	5,4	244,9
100-059	PL30*330	S355JR	4	475	0,4	36,9
100-060	PL30*340	S355JR	4	675	0,5	54,0
100-061	PL30*340	S355JR	4	590	0,5	47,2
100-062	1/2IPE500	S355JR	1	2415	2,1	92,1
100-063	1/2IPE500	S355JR	5	2415	2,1	92,1
100-064	UNP180	S355JR	4	90	0,1	1,7
100-065	PL16*90	S355JR	2	227	0,0	2,5
100-066	PL16*90	S355JR	2	222	0,0	2,4
100-067	PL12*90	S355JR	2	90	0,0	0,7
100-068	PL12*225	S355JR	2	325	0,2	6,3
100-069	BAR69*3	AISI 304	2	3589	0,5	5,8
100-070	BAR54*3	AISI 304	4	2089	0,2	2,6
100-071	UNP120	S355JR	4	1984	0,9	24,5
100-072	UNP120	S355JR	4	988	0,4	11,0
100-073	UNP120	S355JR	4	1984	0,9	24,5
100-074	UNP120	S355JR	4	989	0,4	11,0
100-075	HEA100	S355JR	4	818	0,5	13,2
			Totale DISEGNO		**174.4**	**7972.0**

SECTION 2 – 2

1:10

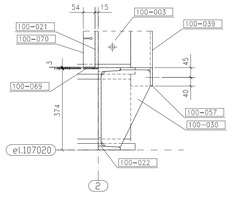

SECTION 1 – 1

1:10

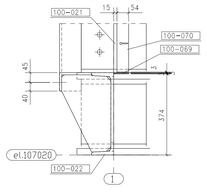

KEY PLAN
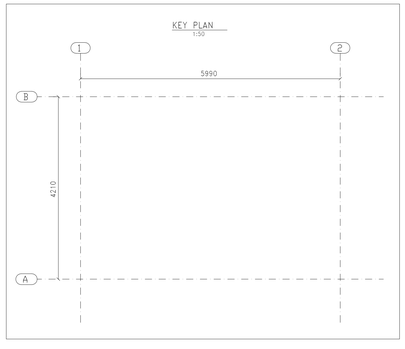
1:50